NAMEŠTAJ • www.matis.rs

*Senjak bb*32250 Ivanjica*Srbija*

Tel:032 651 159 Fax:032 651 060*

*office@matis.rs*veleprodaja@matis.rs*www.matis.rs*

TV KOMODA SIENNA

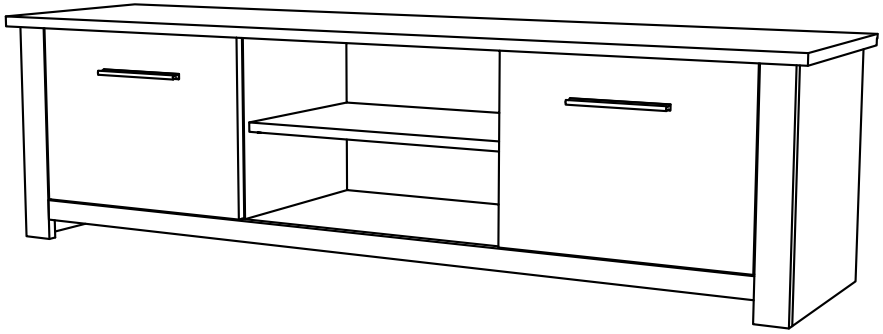

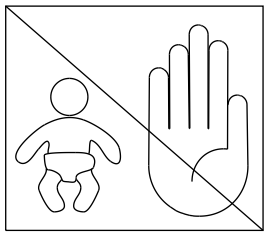

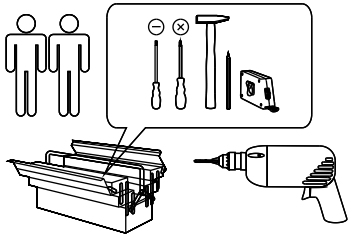

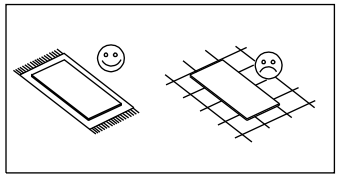

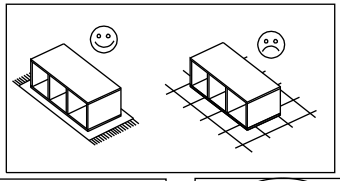

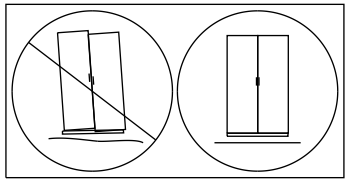

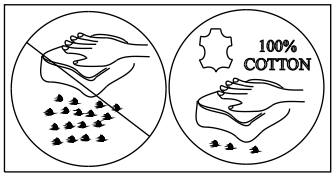

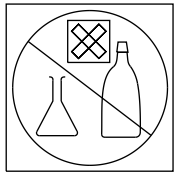

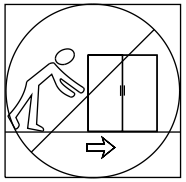

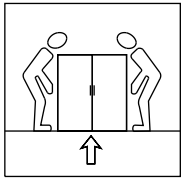

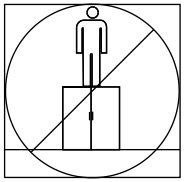

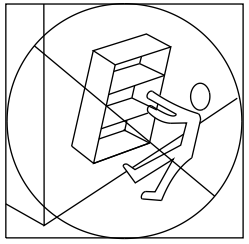

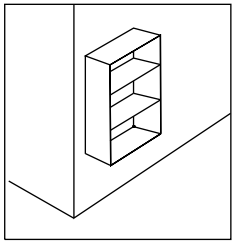

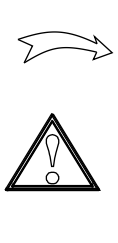

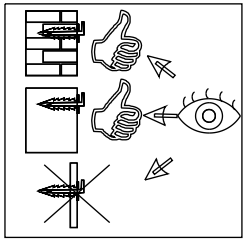

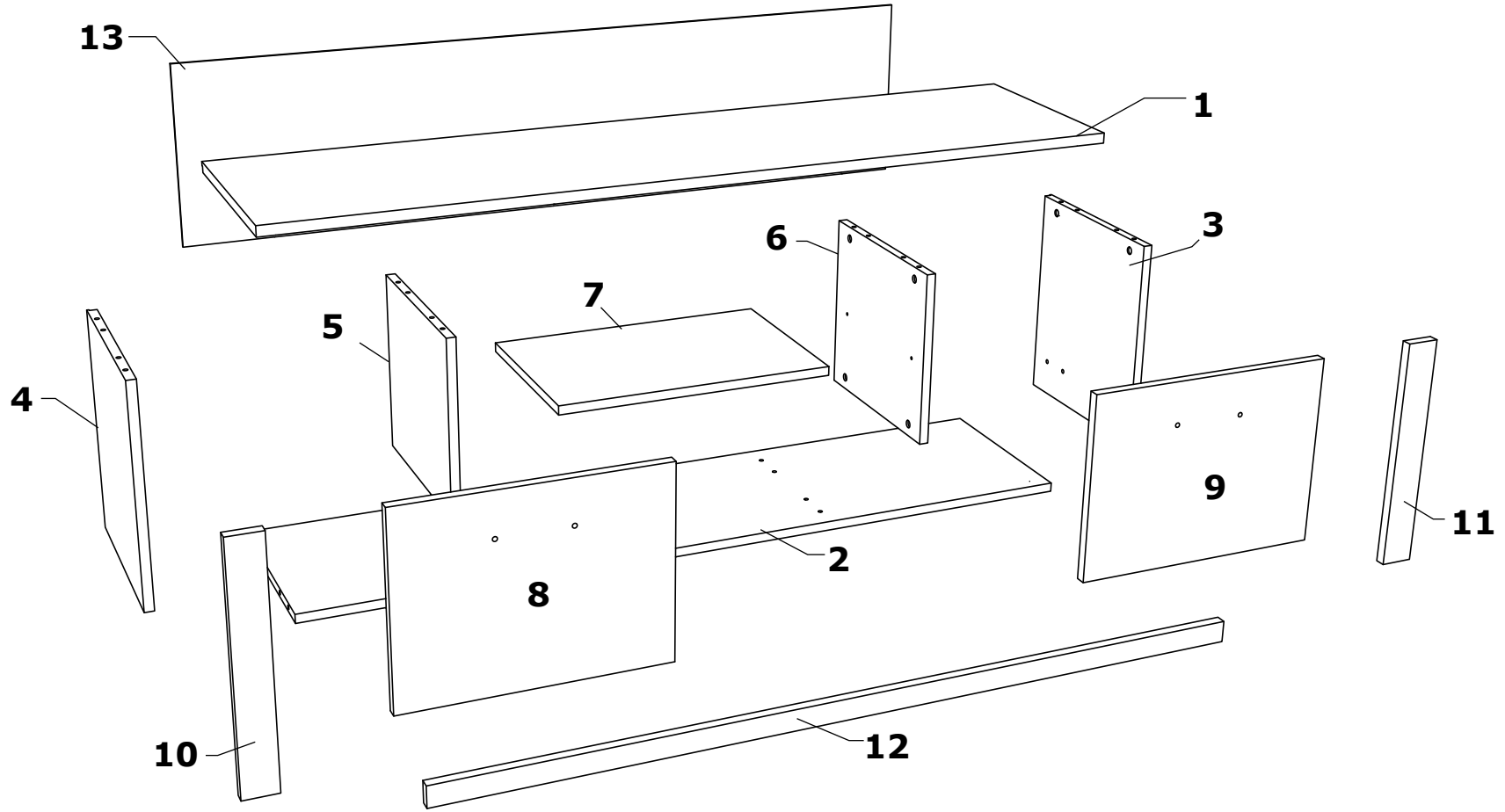

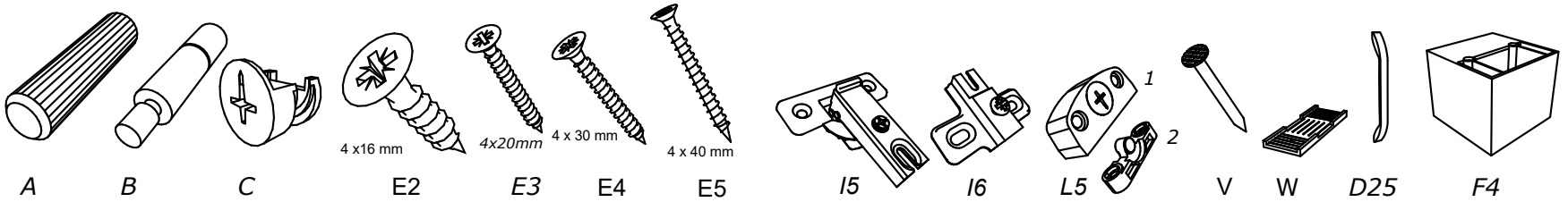

A *B* *C* E2 *E3* E4 E5 *I5* *I6* *L5* V W *D25* *F4*

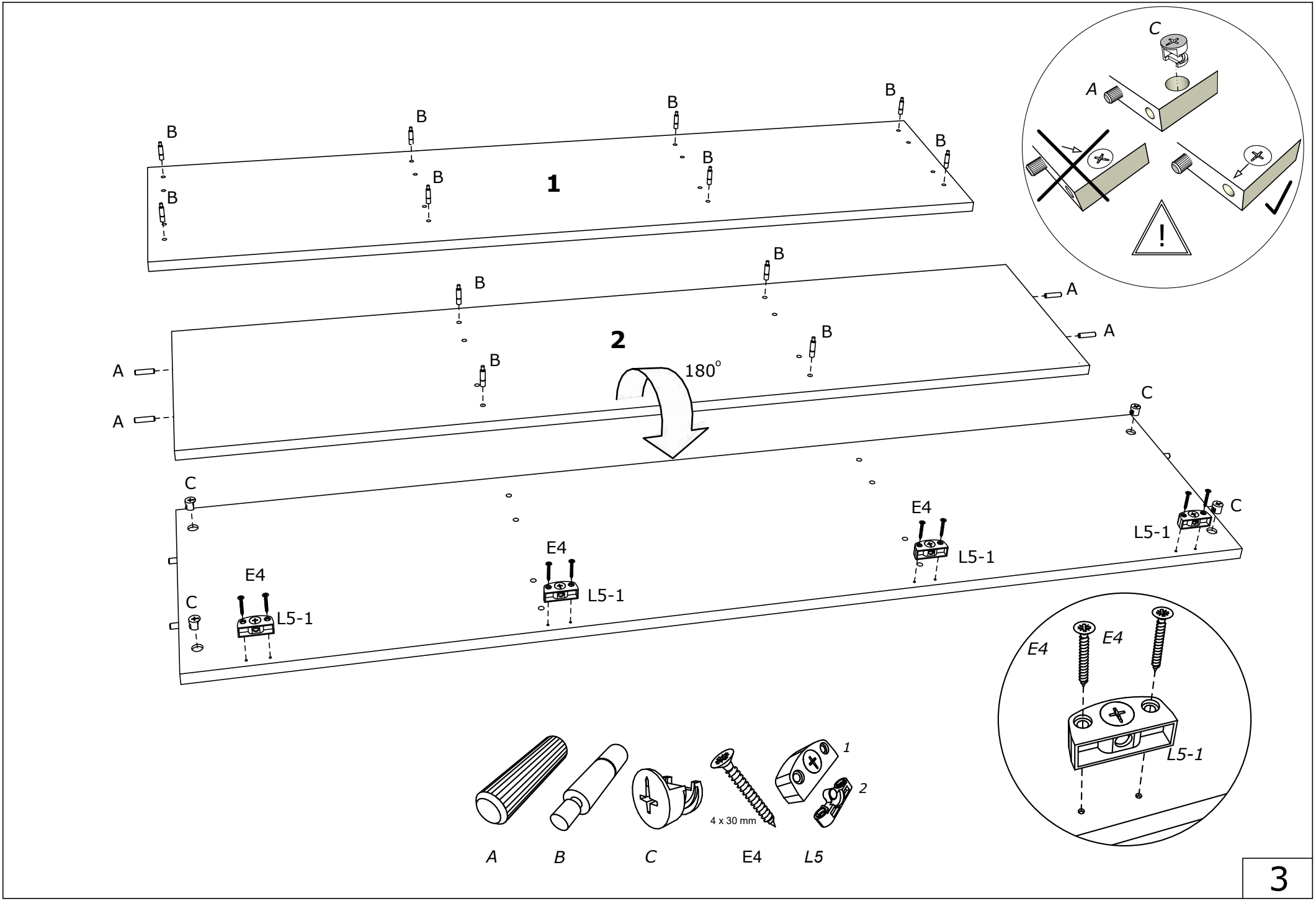

1
2
180°
A
B
C
E4
L5-1
4 x 30 mm
L5

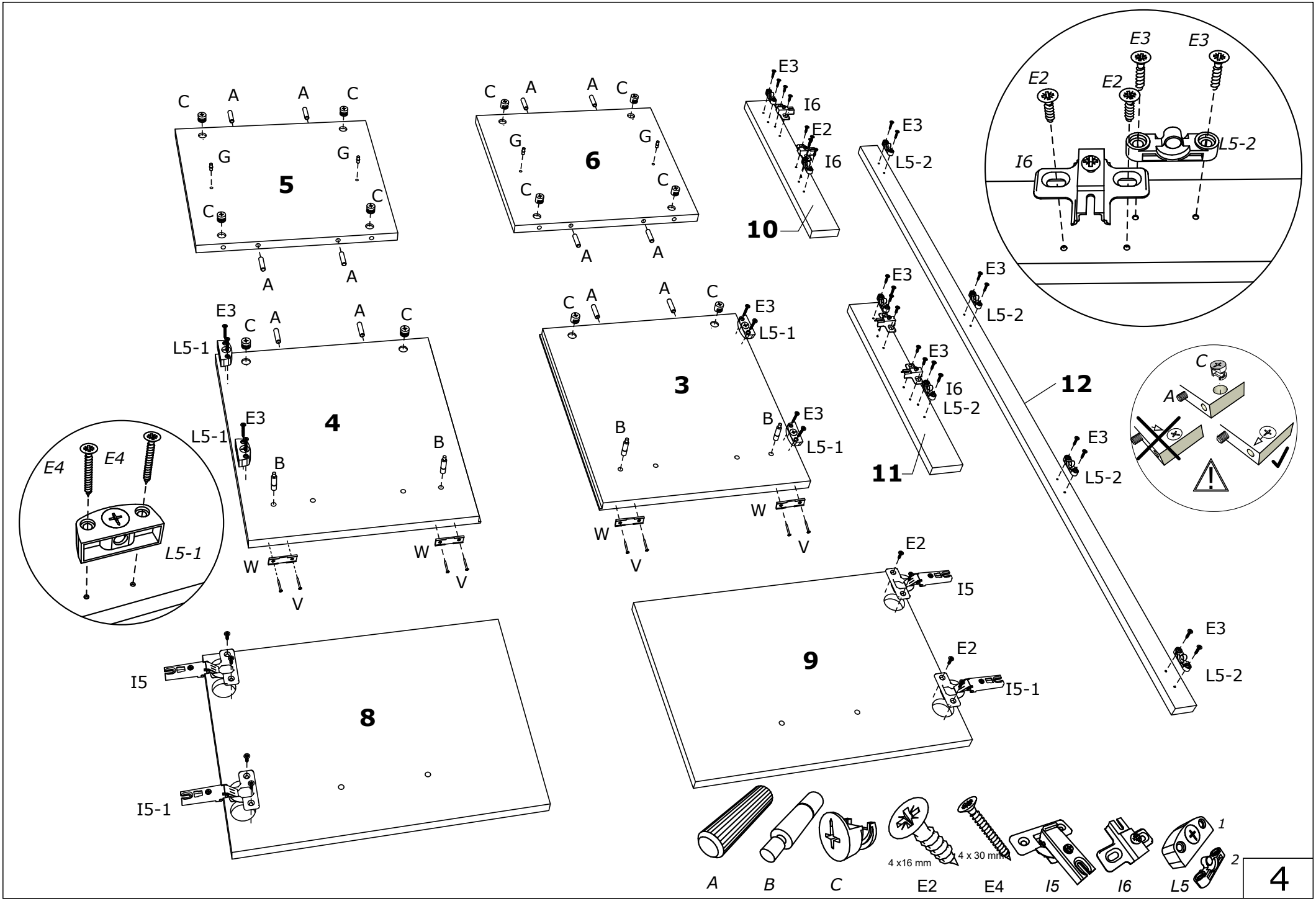
5
6
4
3
8
9
10
11
12
A
B
C
E2
E3
E4
I5
I5-1
I6
L5-1
L5-2
4 x16 mm
4 x 30 mm
1
2

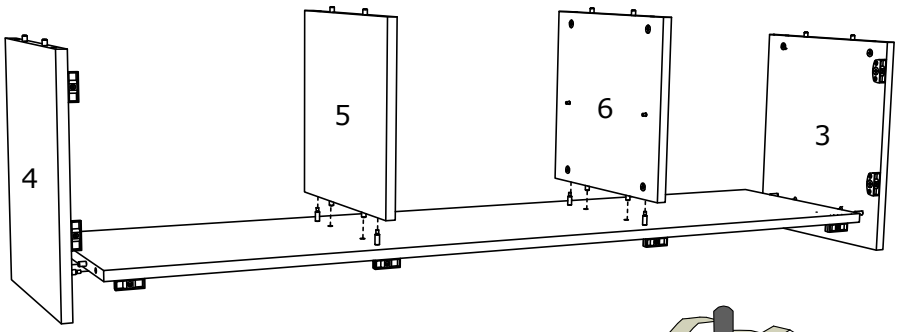

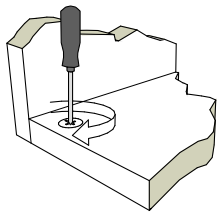

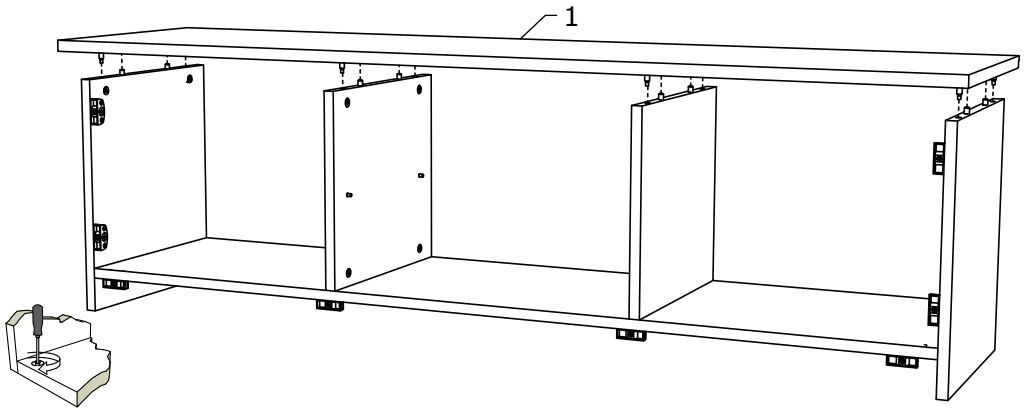

d1 = d2

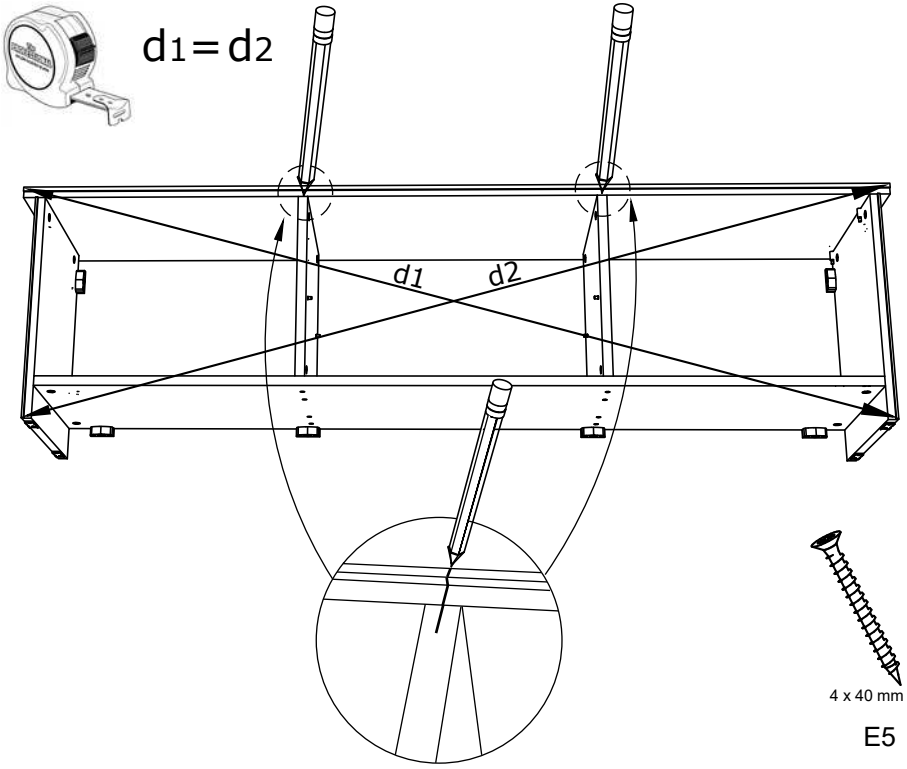

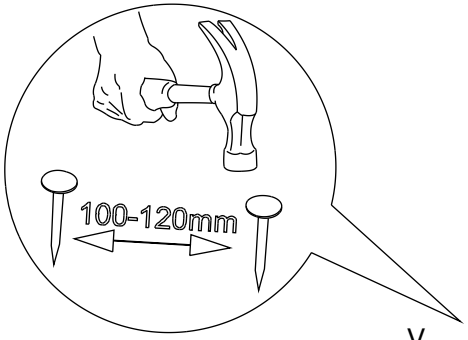

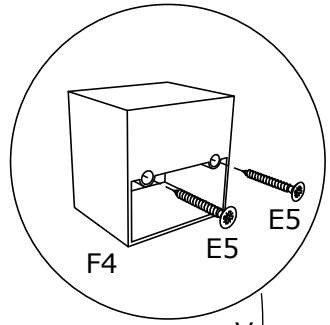

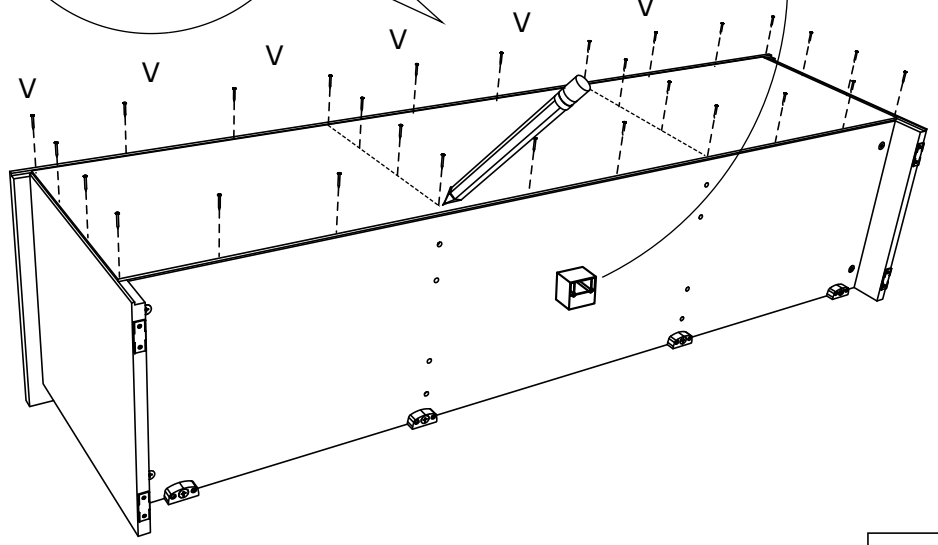

4 x 40 mm

E5

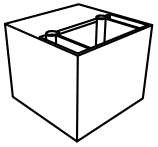

F4

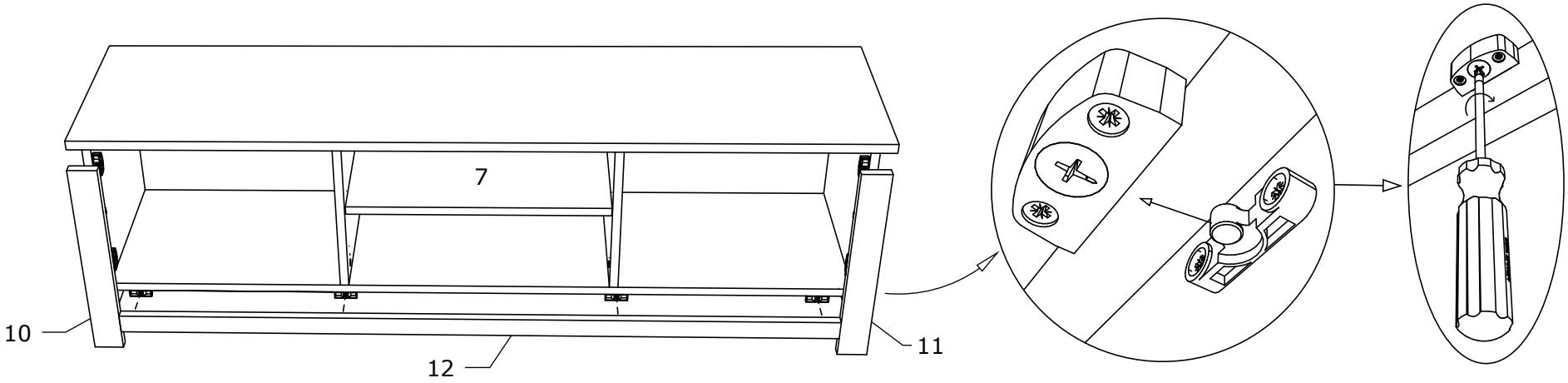

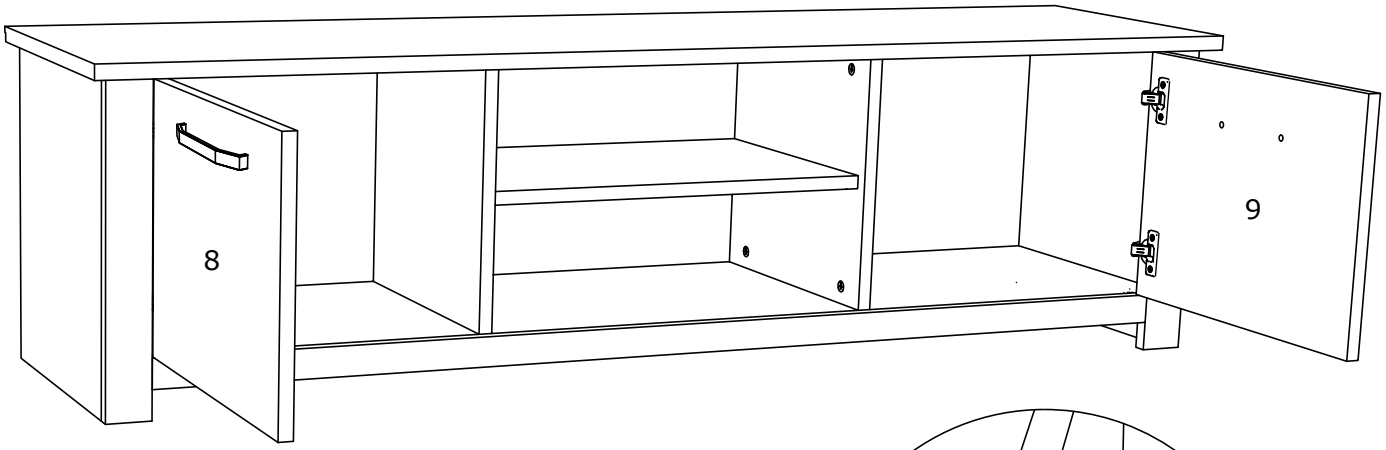

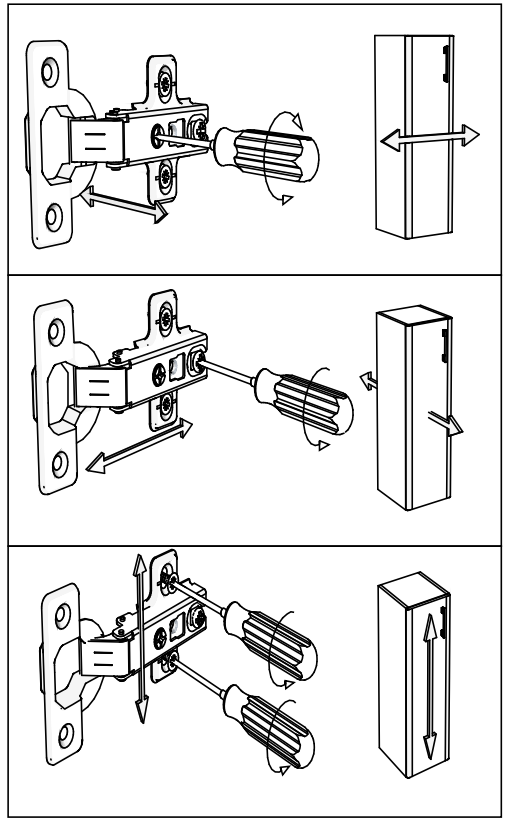

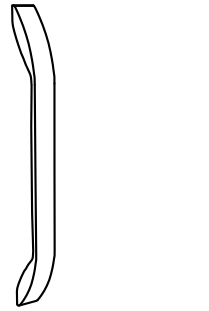
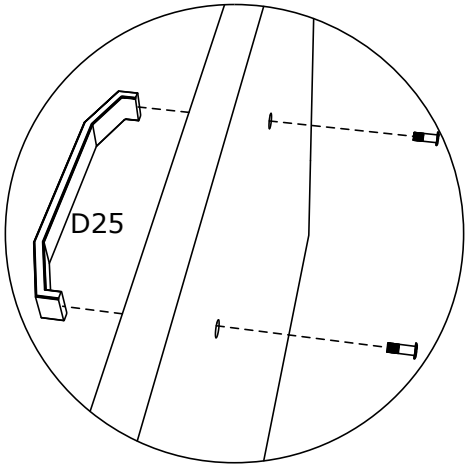
D25