Matis
NAMEŠTAJ • www.matis.rs
Senjak bb*32250 Ivanjica*Srbija
Tel:032 651 159* Fax:032 651 060
office@matis.rs*veleprodaja@matis.rs*www.matis.rs
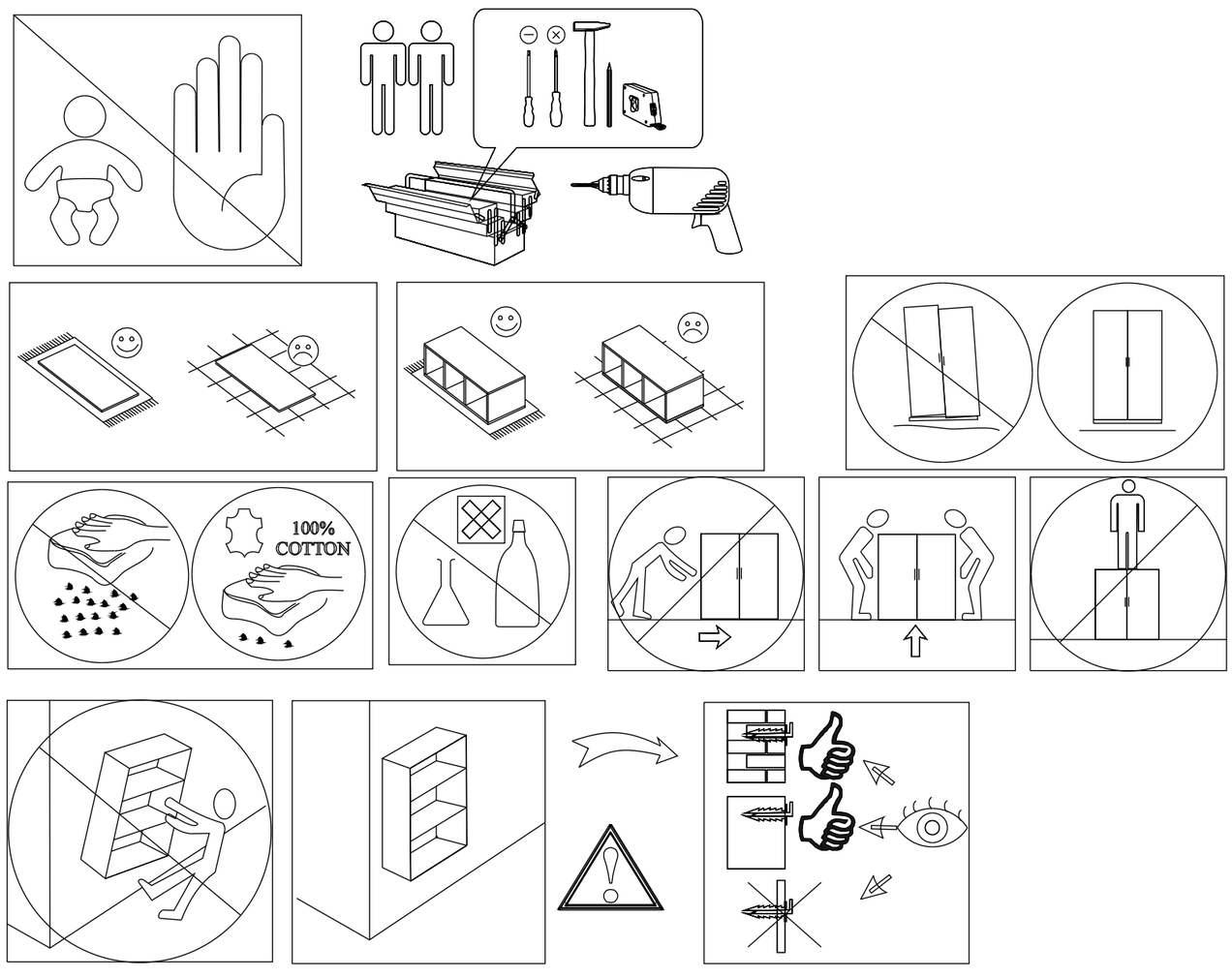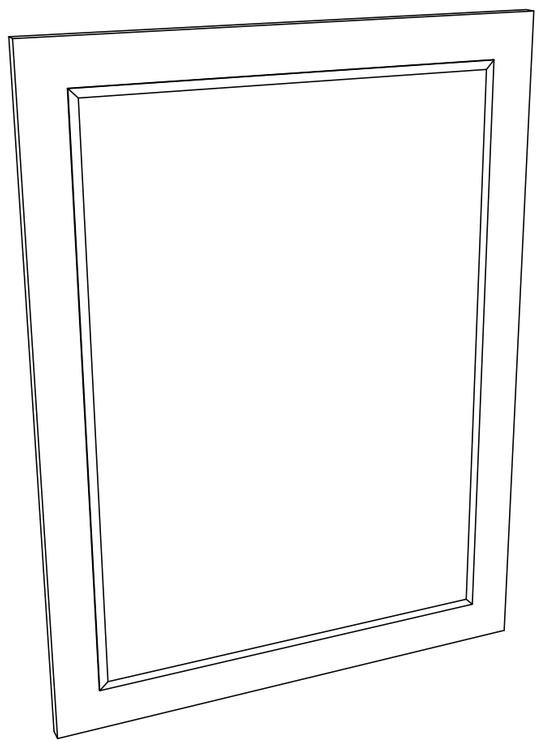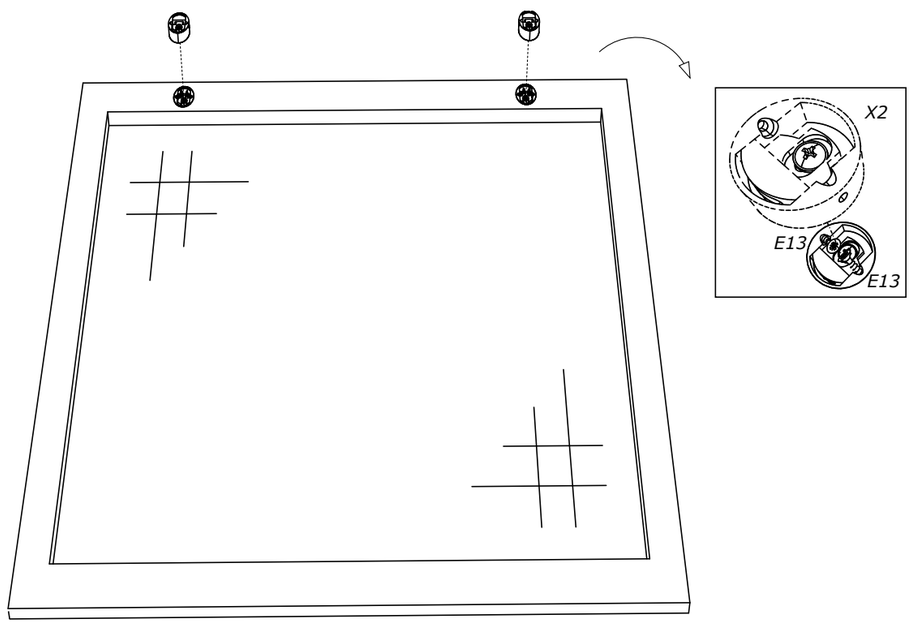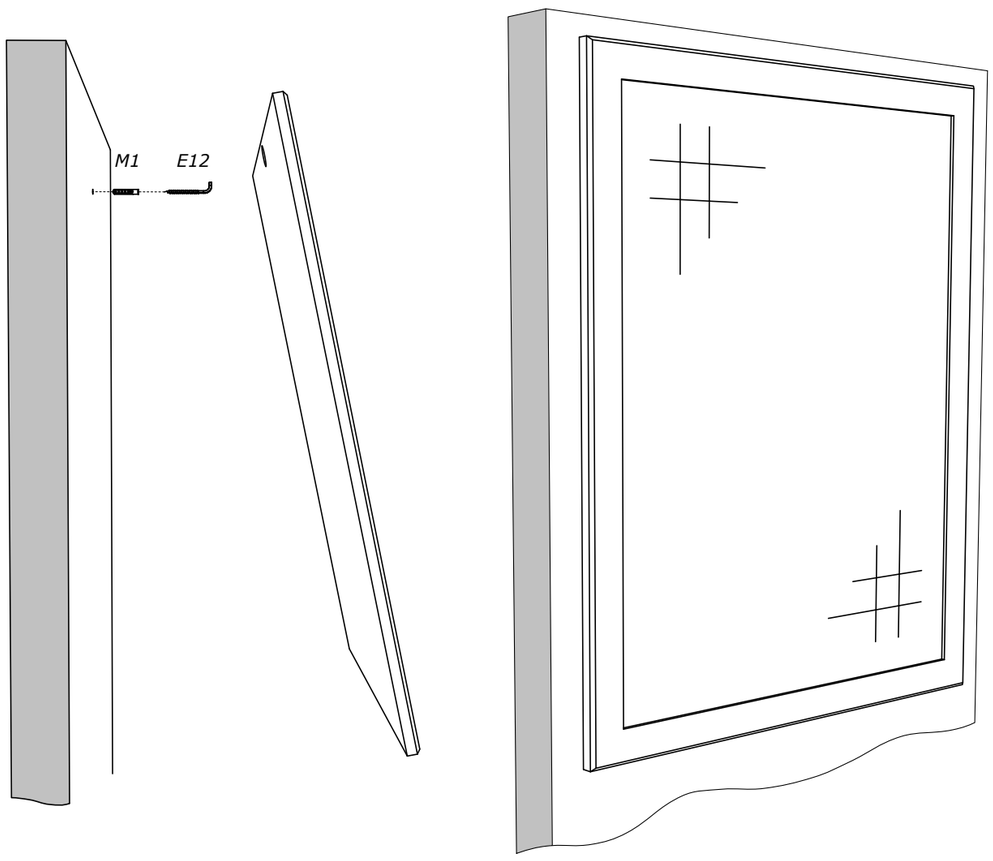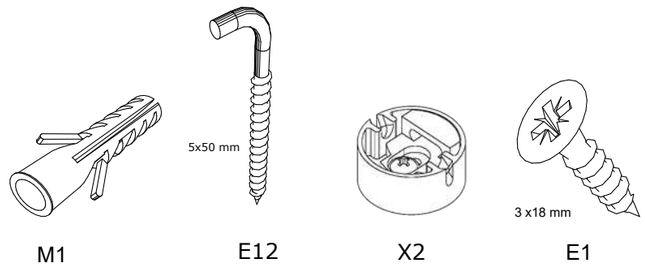
PREDSOBLJE MALAGA OGLEDALO